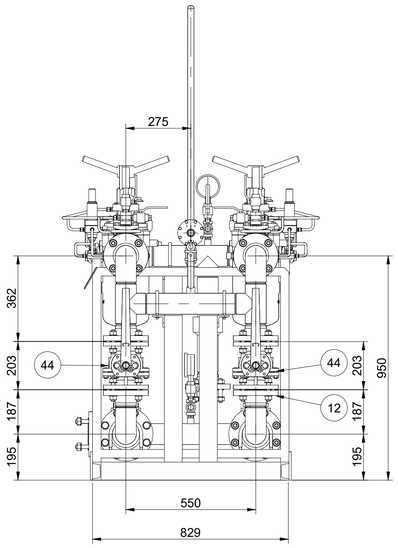

VISTA H-H

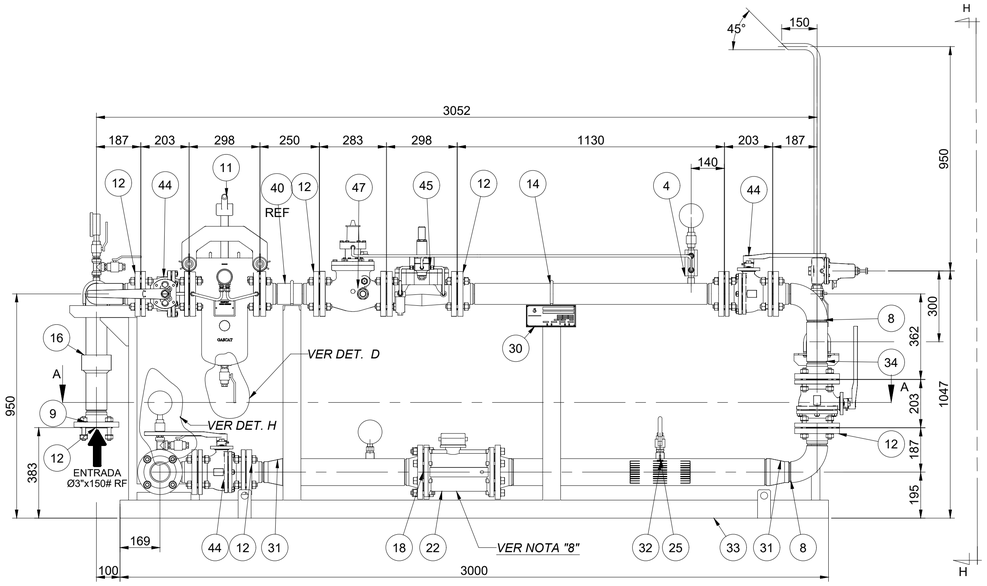

ELEVAÇÃO

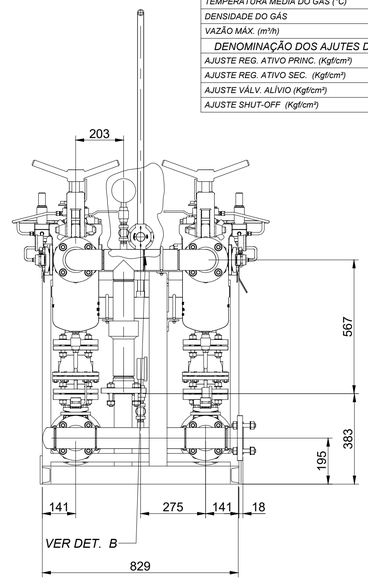

LATERAL

CONDIÇÕS DE OPERAÇÃO	
DENOMINAÇÃO	VALOR
FLUÍDO	GN
PRESSÃO DE ENTRADA (Kgf/cm²)	4,0 a 10,0
PRESSÃO DE SAÍDA (Kgf/cm²)	1,0 a 2,0
TEMPERATURA MÉDIA DO GÁS (°C)	20
DENSIDADE DO GÁS	0,6
VAZÃO MÁX. (m³/h)	1.200
DENOMINAÇÃO DOS AJUTES DE FÁBRICA	
AJUSTE REG. ATIVO PRINC. (Kgf/cm²)	2,0
AJUSTE REG. ATIVO SEC. (Kgf/cm²)	2,2
AJUSTE VÁLV. ALÍVIO (Kgf/cm²)	2,6
AJUSTE SHUT-OFF (Kgf/cm²)	3,0

POS	QTD.	DENOMINAÇÃO	MATERIAL	DIMENSÃO
1	9	BUJÃO CAB. SEXTAVADA - 3000#	ASTM A-105	Ø1/2" NPT-M
2	1	BUJÃO CAB. SEXTAVADA - 3000#	ASTM A-105	Ø3/4" NPT-M
3	1	CAP ANSI B16.11	ASTM A-234 WPB	Ø3" SCH. 40
4	2	COLETOR 5 VIAS	ASTM A-36	Ø1/2" NPT-M
5	10	CONECTOR RETO MACHO DUPLA ANILHA	AISI-316	Ø1/4"NPT-MxØ10OD
6	4	CONECTOR RETO MACHO DUPLA ANILHA	AISI-316	Ø1/2"NPT-MxØ10OD
7	2	COTOVELO ROSCADO 90° 3000#	ASTM A-105	Ø1/2" NPT x 3000#
8	6	CURVA 90° RL Ø3" SCH.40 - ANSI B 16.11	ASTM A-234 GR. WPB	Ø3" SCH. 40
9	104	ESTOJO C/ PORCAS E ARRUELAS Ø5/8" UNC X 4" BICROM.	ASTM A-193-B7/194-2H	P/ FLG Ø3" x 150#RF
10	8	ESTOJO C/ PORCAS E ARRUELAS Ø5/8" UNC X 4" BICROM.	ASTM A-193-B7/194-2H	P/ FLG Ø4" x 150#RF
11	2	FILTRO CESTO 50µm GASCAT: METRIUS	ASTM A-216 Gr. WCB	Ø3"x150#RF
12	22	FLANGE W.N. SCH. 40 ANSI B16.5	ASTM A-105	Ø3" x 150# RF
13	4	FLANGE W.N. SCH. 40 ANSI B16.5 - Ø4"x150#RF	ASTM A-105	Ø4" x 150# RF
14	8	GRAMPO "U" ISOLADO	SA-1020	P/ TUBO Ø3"
15	4	GRAMPO "U" ISOLADO	SA-1020	P/ TUBO Ø4"
16	1	JUNTA DE ISOLAMENTO MONOLÍTICA	API 5L GR. B	Ø3" x 150#
17	26	JUNTA DE VEDAÇÃO #1/16"	PAP. HIDRAUL.	Ø3" x 150# RF
18	3	JUNTA DE VEDAÇÃO #1/16"	PAP. HIDRAUL.	Ø4" x 150# RF
19	1	MANÔMETRO DIAM. MOSTR. 100MM ESC. 0 A 15 Kgf/cm²	AISI-304	Ø1/2" NPT-M
20	3	MANÔMETRO DIAM. MOSTR. 100MM ESC. 0 A 8 Kgf/cm²	AISI-304	Ø1/2" NPT-M
21	2	MANÔMETRO DIF. DIAM. MOSTR. 80MM ESC. 0 A 1Kgf/cm²	AISI - 304	Ø1/4" NPT-F
22	1	MEDIDOR TURBINA G250 C/ 1LF	AL 244	Ø4" x 150# RF
23	1	MEIA LUVA P/ SOLDA DE ENCAIXE 3000# ANSI B16.11	ASTM A-105	Ø3/4" SW
24	5	MEIA LUVA ROSCADA 3000# ANSI B16.11	ASTM A-105	Ø1/2" x NPT-F
25	2	MEIA LUVA ROSCADA 3000# ANSI B16.11	ASTM A-105	Ø3/4" X NPT-F
26	2	NIPLE DE REDUÇÃO SEXTAVADO - 3000#	ASTM A-105	Ø3/4" x Ø1/2" NPT-M
27	11	NIPLE DUPLO SEXT. 3000#	ASTM A-105	Ø1/2" NPT-M
28	1	NIPLE DUPLO SEXT. 3000#	ASTM A-105	Ø3/4" NPT-M
29	16	PARAF. CAB. SEXT. C/ ARRUELA Ø5/8" UNC x 2.1/2" BICROM.	ASTM A-193B7	P/ FQI Ø4" x 150# FF
30	1	PLACA DE IDENTIFCAÇÃO	AL-204	-
31	4	REDUÇÃO CONCÊNTRICA ANSI B16.9 - Ø4"xØ3"	ASTM A-234 GR. WPB	Ø4" X Ø3" SCH. 40
32	1	RETIFICADOR DE FLUXO 19 TUBOS CONF. AGA 3	AISI-304	Ø4" SCH. 40
33	1	SUPORTE DA ESTAÇÃO	ASTM A-36	-
34	5	TE IGUAL ANSI B.16.11	ASTM A234WPB	Ø3" SCH. 40
35	2	TEE IGUAL 3000#	ASTM A-105	Ø1/2" NPT-F
36	1	TERMÔM. DIAM. 114MM C/ POÇO "U"=3" ESC. 0 A 50 °C	AISI-316	Ø3/4" NPT-M
37	1	TUBING S/ COSTURA POLIDO	AISI-316	Ø10mm O.D. x 1,0mm
38	1	TUBO DE CONDUÇÃO S/ COSTURA - 0,7 m	API 5L Gr. B	Ø4" SCH.40
39	1	TUBO DE CONDUÇÃO S/ COSTURA - 1,2m	API 5L Gr. B	Ø3/4" SCH.80
40	1	TUBO DE CONDUÇÃO S/ COSTURA - 6,2m	API 5L Gr. B	Ø3" SCH. 40
41	11	VALV. ESFERA FLUT. PASS. PLENA TRIP. ALAVANCA	ASTM A351 CFM8	Ø1/2" NPT-F 800#
42	1	VÁLV. DE ALÍVIO GASCAT.; JR CH	ASTM A-216 GR. WCB	Ø3/4" NPT-F
43	1	VÁLV. ESFERA FLUTUANTE PASS. PLENA ALAVANCA	ASTM A-105	Ø3/4" SWxNPT 800#
44	8	VÁLV. ESFERA TRUNNION PASS. PLENA ALAVANCA	ASTM A-216 GR. WCB	Ø3" x 150#RF
45	1	VÁLV. REG. DE PRESSÃO - GASCAT.ARGOS - DIR.	ASTM A-216 Gr. WCB	Ø3" x 150# RF
46	1	VÁLV. REG. DE PRESSÃO - GASCAT.ARGOS - ESQ.	ASTM A-216 Gr. WCB	Ø3" x 150# RF
47	2	VÁLV. SHUT-OFF GASCAT: GIPSH	ASTM A-216 GR. WCB	Ø3" x 150# RF

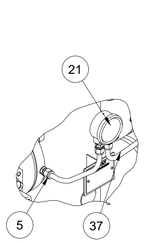

DETALHE C
ESCALA 4:25

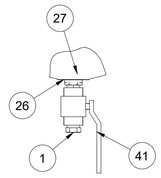

DETALHE D
ESCALA 1:5

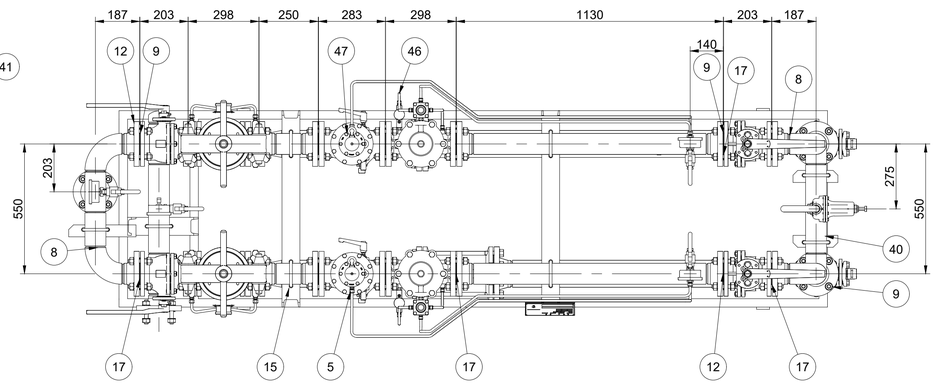

PLANTA

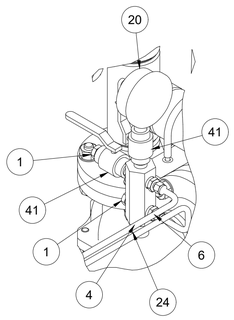

DETALHE E
ESCALA 1:5

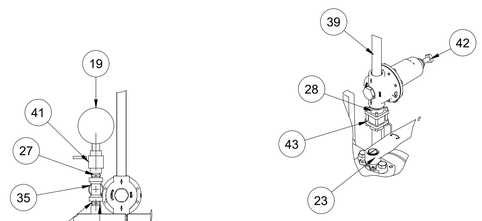

DETALHE B
ESCALA 3:25

DETAIL G
SCALE 3:25

CLIENTE	
CEGÁS - COMPANHIA DE GÁS DO CEARÁ	
EQUIPAMENTO	
CONJ. DE REG. E MEDIÇÃO INDUSTRIAL - CRM IND.3 G250 - CLASSE 150#	
CONDIÇÕES DE OPERAÇÃO	
PRESSÃO DE ENTRADA: (Min./Normal/Máx.)	4,0 - 10,0
PRESSÃO DE SAÍDA: (Min./Normal/Máx.)	1,0 - 2,0
VAZÃO: (Min./Normal/Máx.)	- - 1.200
TEMPERATURA: (Min./Normal/Máx.)	- 20 - °C PESO: 930 kg
FLUÍDO: GN / Nº: - / ANO: 2014 / AF: -	
UNIDADES: Pressão: ☐ bar ☐ Pa ☒ kgf/cm2 ☐ psi ☐ ___	
Vazão: ☐ Nm3/h ☒ m3/h @ 20°C - 1 ATM ☐ kg/h ☐ ___	

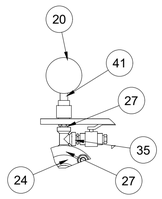

DETALHE H
ESCALA 3:25

NOTAS:
1 - PINTURA CONFORME ESP. CEGÁS: ET-810-CGC-007
PREPARAÇÃO DE SUPERFÍCIE: JATEAMENTO SA 2.2/1";
FUNDO: TINTA EPOXI-FOSFATO DE ZINCO DE ALTA ESPESSURA, CONFORME NORMA PETROBRAS N-2630, COM ESPESSURA SECA DE 100µm;
CORES DE ACABAMENTO C/ 30µm POR DEMÃO: TUBULAÇÃO COR AMARELO MUNSELL 5Y 8/12, CONF. PETROBRÁS 2586;
VALV. ESFERAS DE ENTRADA VERMELHO MUNSELL 5R 4/14, CONF. PETROBRÁS 1547;
DEMAIS EQUIPAMENTOS AZUL SEGURAnÇA, CONF. PETROBRÁS 4548;
SKID: PRETO MUNSELL N1, CONF. PETROBRÁS0010;
2 - DOCUMENTOS DE REFERÊNCIA:
DESENHO DE TUBULAÇÃO CEGÁS: DE-GEN-00963-C-11
ESPECÍFICAÇÃO TÉCNICA CEGÁS: ET-GEN-00008-D-11
3 - NÃO EXISTE CONTATO METALICO ENTRE A TUBULAÇÃO E O SUPORTE, SENDO O ISOLAMENTO FEITO C/ NYLON;
4 - SOLDAS DEVEM SER EXAMINADAS (END) C/ "LÍQUIDOS PENETRANTES" (LP) NA RAIZ E SOLDA ACABADA;
5 - TESTE HIDROSTÁTICO= 1,5 x CLASSE DE PRESSÃO DA TUBULAÇÃO;
6 - TESTE DE ESTANQUEIDADE (C/ NITROGÊNIO)= PRESSÃO DE PROJETO;
7 - PESO APROXIMADO DA ESTAÇÃO: 930,0 Kg;
8 - DEVE SER FABRICADO 1 (UM) SPOOL COM A MESMA DIMENSÃO DE FACE-A-FACE DO MEDIDOR DE VAZÃO, PARA TRANSPORTE DO ESMO.

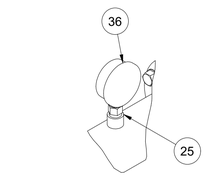

DETALHE F
ESCALA 4:25

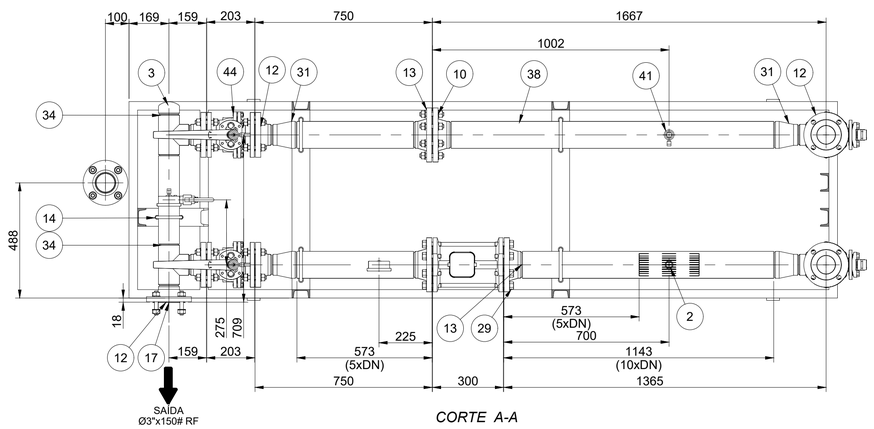

CORTE A-A

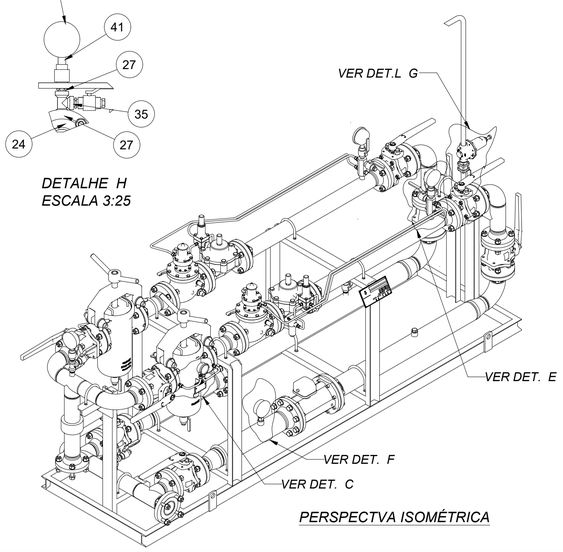

PERSPECTVA ISOMÉTRICA

Rev.	Des. por	Data	Modificacao	Ver./Aprov.
1	AAG	21/10/14	REV. P/ SUBSTITUIR OS FLG S.O POR FLG W.N	GNP
0	AAG	10/10/14	EMISSÃO INICIAL	GNP

CEGÁS - COMPANHIA DE GÁS DO CEARÁ

ESCALA: 2:25

APLICAÇÃO

TÍTULO: DESENHO DE CONJUNTO E FABRICAÇÃO CRM IND. 3 G250 - CLASSE 150#

	NOME	VISTO	DATA
ENG. RESP.			
VERIF.			
PROJ.			

Nº	Nº GASCAT	Rev.
-	DE-122484	1