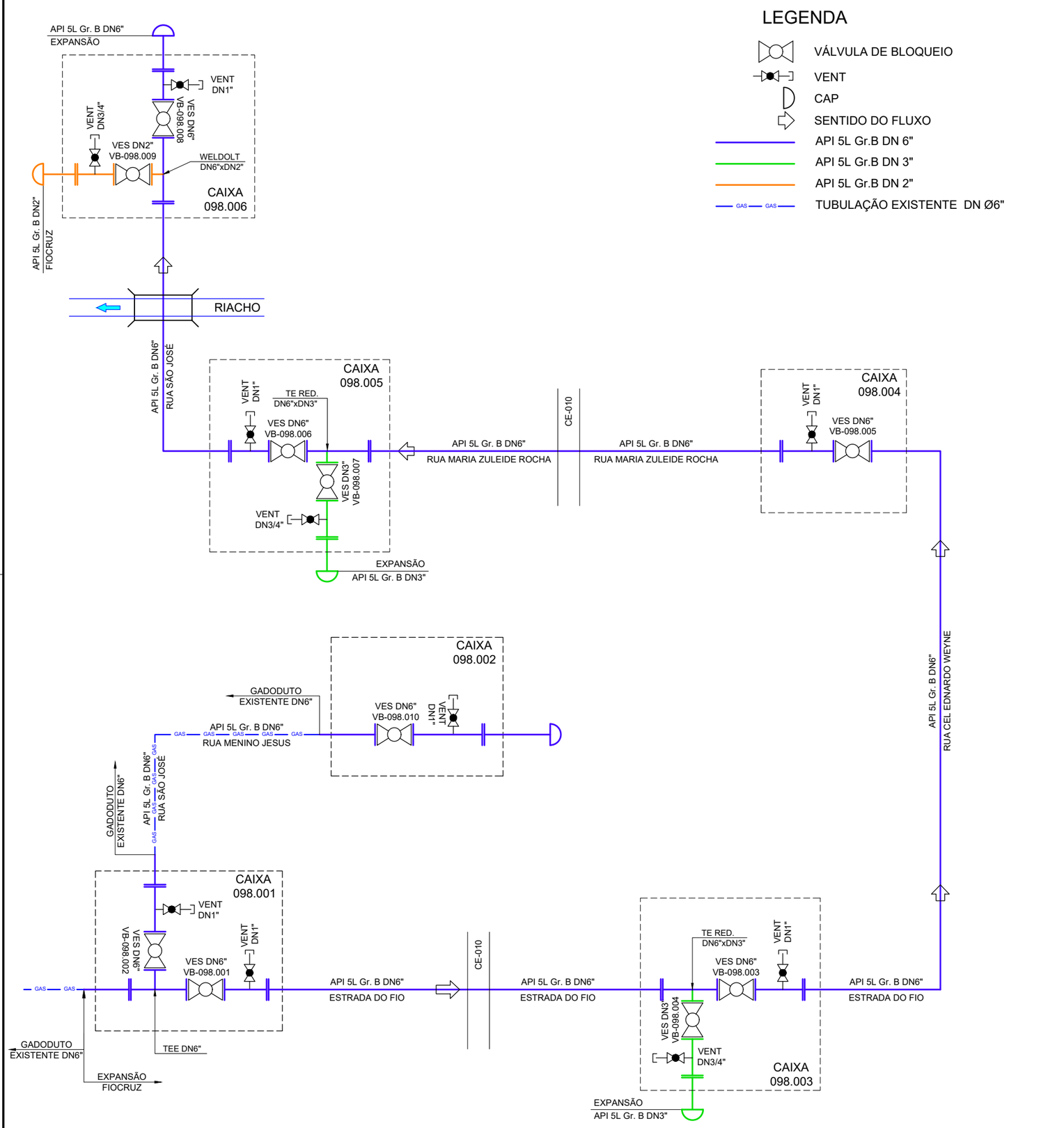

LEGENDA

- VÁLVULA DE BLOQUEIO
- VENT
- CAP
- SENTIDO DO FLUXO
- API 5L Gr.B DN 6"
- API 5L Gr.B DN 3"
- API 5L Gr.B DN 2"
- GAS — GAS — TUBULAÇÃO EXISTENTE DN Ø6"

DOCUMENTOS DE REFERÊNCIA

1. CONTRATO Nº 073-CEGÁS-2018.
2. CT-GEN-E-03087-A-20 - NOVO RAMAL FIO CRUZ - GERAL - CONSULTA TÉCNICA Nº 001

NOTAS GERAIS

1. MÁXIMA PRESSÃO DE OPERAÇÃO (MPO): 15,00kgf/cm²
2. MÁXIMA PRESSÃO DE OPERAÇÃO ADMISSÍVEL (MPOA) : 20,00kgf/cm²

cegás GÁS NATURAL

GENGE
GERÊNCIA DE ENGENHARIA

CONCREMAT engenharia

- ☐ LIBERADO
- ☐ LIBERADO SE INCLUÍDOS OS COMENTÁRIOS
- ☐ NÃO LIBERADO

A LIBERAÇÃO NÃO ISENTA E NEM DIMINUI A RESPONSABILIDADE DA PROJETISTA E/OU FORNECEDOR PELO PROJETO E/OU PELO PRODUTO FORNECIDO.

QUANDO LIBERADO, O FORNECEDOR DEVE ENTREGAR O DOCUMENTO CERTIFICADO.

POR: DATA: / /

VERIFICAÇÃO DE PROJETO (nv 1):
DATA:
POR:

VERIFICAÇÃO DE PROJETO (nv 2):
DATA:
POR:

Rev.	Descrição	Data	Verif.	Aprov.
B	APROVADO	21/10/20	HEJ	SVG
A	CONFORME COMENTÁRIOS	13/05/20	HEJ	SVG
0	EMISSÃO INICIAL	14/04/20	MSF	SVG

Este desenho não pode ser usado, copiado ou cedido sem a prévia autorização da CEGÁS.

Contrato N°: 073-CEGÁS-2018

Responsável: Saulo Vieira Goulart, Engº Mec. / CREA-CE 340319, Concremat Engenharia Tec. S/A

Empreendimento: cegás GÁS NATURAL

Empreendimento: CONCREMAT engenharia

Empreendimento: REDE DE DISTRIBUIÇÃO DE GÁS NATURAL

Obra: NOVO RAMAL FIOCRUZ

Área: GASODUTO

Título: FLUXOGRAMA DE ENGENHARIA

Proj:	CMAT	Verif:	MSF	Aprov.:	SVG
N° CEGÁS	DE-GEN-E-03858-B-20	Data	21/10/20	Folha:	01/01
Nº CONCREMAT	-	Escala	1:1.000		

FORMATO A3: 420x297mm